BTL 4 cod.35490010

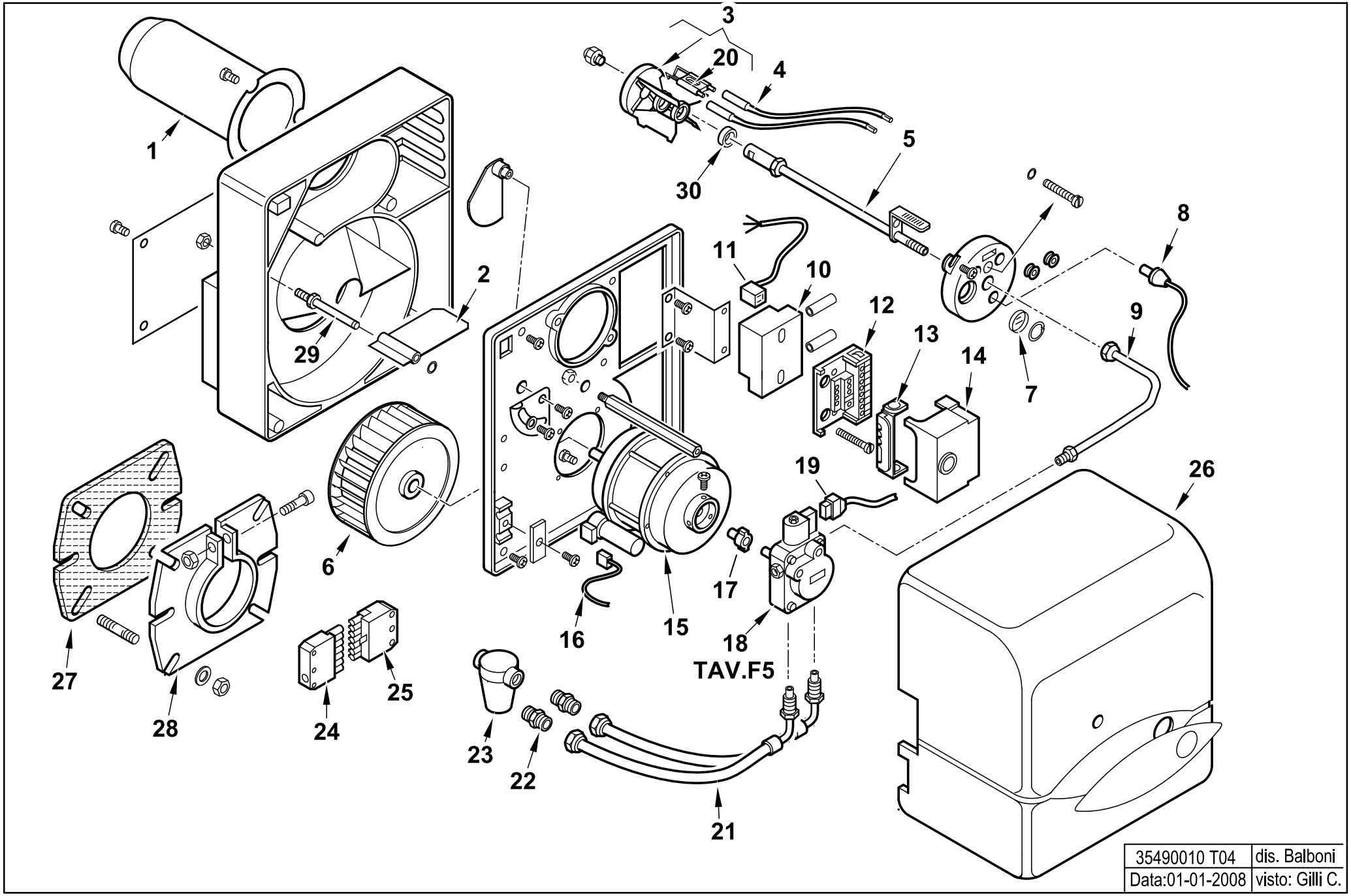

35490010 T04	dis. Balboni
Data:01-01-2008	visto: Gilli C.

35490010 **BTL 4**

esploso **35490010 T04 Lista 04**

Rif.	Codice	Descrizione
1	0013030151	CANNOTTO SPARK4
2	0013010024	FARFALLA A GRAVITA' SPARK
3	0013030198	DISCO ALETTATO 6T D64 BTL4
4	0005140225	CAVO ACC. D.5 ATT.D4-D4 L500
5	0013030192	CANNOTTO PORTA UGELLO
6	0013010004	VENTOLA D.133X47 SPARK
7	0013010027	VETRINO 20X3 SPARK
8	30770	FOTO LANDIS QRB1B L=350
9	0013030197	TUBO MANDATA GASOLIO BTL 0-10
10	0005020057	TRASF.RE DANFOSS EBI 052F0036
11	0005130130	CONNETTORE TRASF. DANFOSS L160
12	23527	ZOCCOLO
13	0005030012	PARETE
14	31184	AP.RA LANDIS LOA 24.171B27 BT
15	0005010131	MOTORE MONO 100W 220-240/50-60Hz
	95068	CONDENSATORE 6,3MF
16	0005130016	CONNETTORE MOTORE SPARK
17	0005010132	GIUNTO PER MOTORE
18	30750	POMPA SUNTEC AS47C 1538 6P0500
19	23519	CONNETTORE POMPA SUNTEC L600
20	0016010064	ELETTRODO BIFILARE BTL 3-10
21	0013030242	TUBOFLEX 1/4"MGX3/8"FDX1200
22	19098	NIPPLO 3/8"X FILTRO
23	0005070237	FILTRO GASOLIO 3/8" VASCH.TRAS
	95048	CARTUCCIA FILTRO 3/8"
	95099	GUARNIZIONE FILTRO 3/8"
24	0005130051	CONNETTORE 7POLI MASCH.
25	0005130052	CONNETTORE 7POLI FEMM.
26	0013030216	COPERCHIO POST.RE BTL0-10 ARAN
27	50183	GUARN.NE FLANGIA SYN D80
28	8013030032	FLANGIA AT.CO BRUC.RE D80SPARK

Rif.	Codice	Descrizione
29	0013010018	PERNO FARFALLA A GRAVITA'SPARK
30	0013030194	DISTANZIALE 26,5X18,5X2